MARWIN

MAKE SURE IT'S MARWIN-MADE.

www.marwincompany.com

INSTRUCTIONS

200BB SERIES KD POCKET DOOR FRAME

MADE FOR 2" X 4" STUD WALLS

Kit Number	Door Height	Rough Opening Height
KD200BB68	80"	84 1/2"
KD200BB70	84"	88 1/2"
KD200BB80	96"	100 1/2"

For 1" (25mm) to 1-3/4" (45mm) doors 200 lbs. (90 kgs)
Para puertas de 25mm a 45mm y de hasta 90 kg.

IMPORTANT

With 1-3/4" (45mm) Doors, use Adapter Kit
Para puertas de 45mm, use el Adaptador

NOTE: Instructions are for a 80" (2,03m) door, if door is shorter, lower header and cut bottom ends of Split Studs.

NOTA: Las instrucciones son para una puerta de 2,03m. Si la puerta es mas corta, baja la cabecera y corte los extremos de abajo de las jambas divididas.

1 **CONSTRUCT ROUGH OPENING** Header must be **SQUARE** and **PLUMB** with studs and **LEVEL**. Minimum Height is 84 1/2" (2,14m) width is 2X Door width plus 1 1/4" (31.75mm).

CONSTRUYA LA ABERTURA PRELIMINAR. La cabecera debe de estar en **ESCUADRA** y **A PLOMO** con los montantes y a **NIVEL**. La Altura Minima es de 2,14m, el Ancho es de 2X Ancho de Puerta mas 31.75mm.

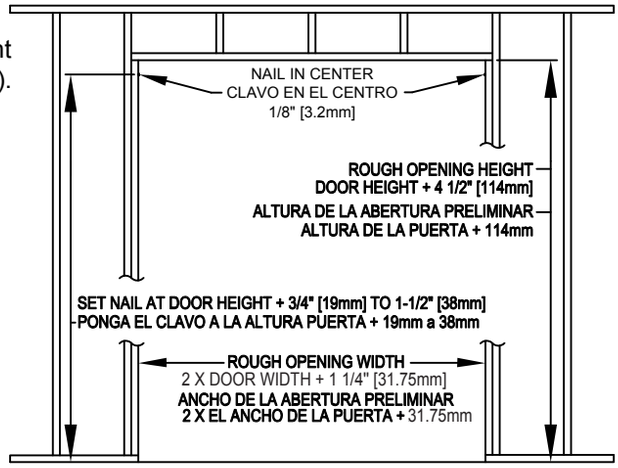

2 **Measure** up from finished floor 80-3/4" (2.05m) or from sub-floor to 81-1/2" (2.07m). This will give 3/4" (19mm) to 1-1/2" (38mm) clearance under door. Mark each rough stud and drive a flat head nail in center, leaving 1/8" (3mm) protruding. **(Frame header end brackets will rest on these nails).**

Mida 2.05m desde el piso terminado ó 2.07m desde el sub-piso. Esto dará una separación de 19mm hasta 38mm debajo de la puerta. Marque cada montante y clave un clavo de cabeza plana en el centro de cada una, dejando 3mm afuera, **(Los soportes de los extremos de la cabecera del marco se apoyaran en estos clavos)**.

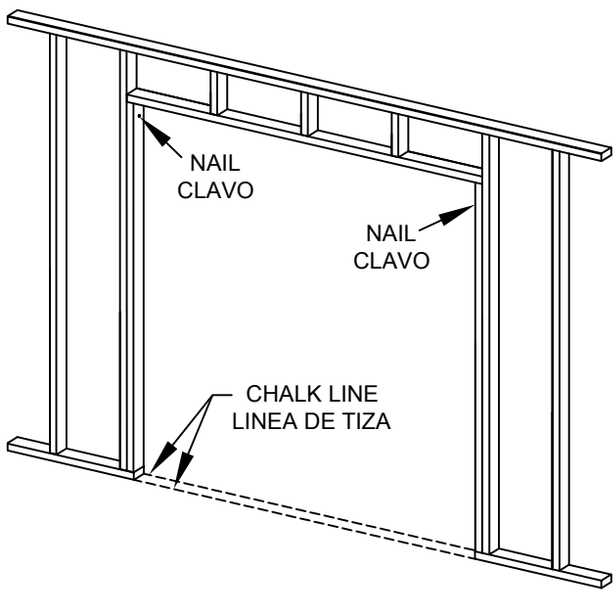

3 **Snap** a chalk line on floor even with side jambs.
Marque una linea con un cordel entizado en el piso que concuerde con las jambas laterales.

4 Slip slots in Frame Header End Plates over nails in rough studs. LEVEL HEADER. Set nails and drive nails through remaining holes in end plates.

Encaje la ranuras que estan en las Placas de los Extremos de la Cabecera del Marco en los clavos que estan en los montantes. Alinee los clavos y clavelos en los orificios restantes en las placas de los extremos.

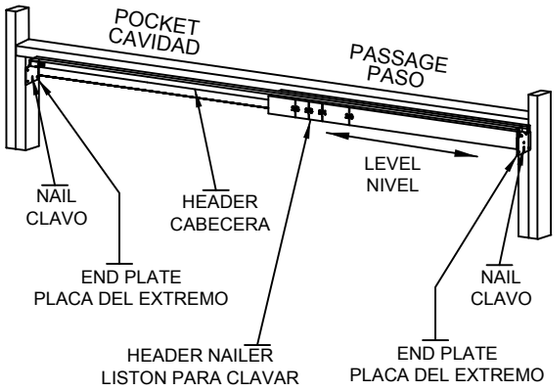

---

5 **(Note: If using 1-3/4" (45mm) door, use Adapter Kit.)**
Slip fingers of Floor Plate into Split Studs as shown.
Butt Split Studs against header and nail in place. Nail other Split Studs midway in "Pocket" opening. Plumb Split Studs between chalk lines and nail to floor. (On masonry, use industrial adhesive or Tapcon fasteners.)

(Nota: Si esta usando una puerta de 45mm, use el Adaptador) Encaje las aletas de la Placa del Piso en las Jambas Divididas tal como se muestra. Una a tope la jamba dividida contra el Listón para Clavar de la Cabecera y clavela en su lugar. Clave la otra jamba divididia en la mitad de la abertura de la "Cavidad". Alinee verticalmente las jambas divididas entre la linea de tiza y clavelos al piso. (En el caso de mampostería, use un adhesivo de tipo industrial o sujetadores Tapcon.)

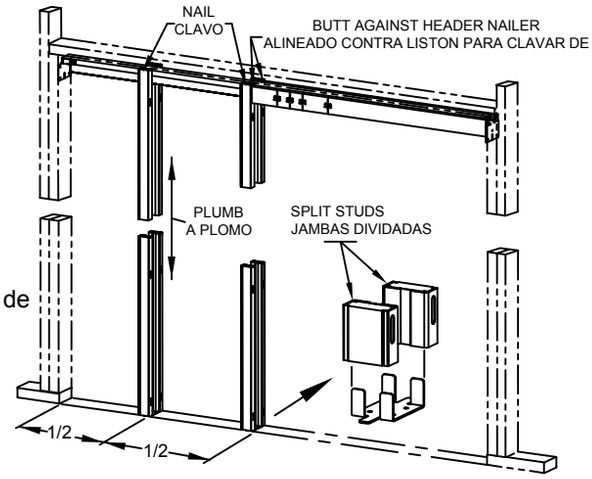

---

6 Apply desired wall material. Wall material is brought clear to edge of opening.
WARNING: Use nails no longer than necessary. Nails must not protrude into pocket or door will be damaged. To provide a firm nailing surface, slip a 2-1/8" (54mm) wide board between Split Studs temporarily.

Coloque el material deseado para la pared. El material de la pared debe ser puesto hasta quedar justo al borde de la abertura. ADVERTENCIA: No use clavos mas largos de lo necessario. Los clavos no deben sobresalir en la cavidad o se dañará la puerta. Para proveer una superficie firme para clavar, introduzca temporalmente una tabla de 54mm de ancho entre las jambas divididas.

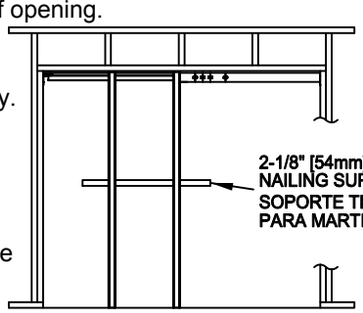

---

7 Seal all edges and face of door panel with paint or sealing stain.

Selle todos los bordes y la superficie del entrepaño de la puerta con pintura o barniz para sellar.

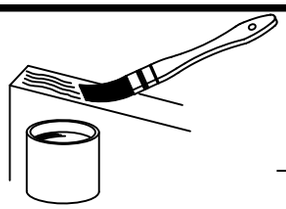

---

8 Fasten 400 Bumper on back edge of door 40" (1m) from bottom edge.

Coloque el Tope en el borde de la parte trasera de la puerta y a 1m del borde de abajo.

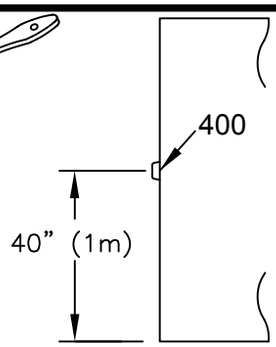

9 **A/Attach** door plate 220 on top of door 2" (50mm) from each edge with lock tab on same side.
B/ Insert hangers 200 into track alternating wheel wheel positions for even weight distribution.
C/ Mount door by locating door plate 220 under adjusting bolt of 200 hanger. Lift door and push bolt into door plate. Repeat with other hanger/door plate.

A/ Coloque la placa de la puerta 220 sobre la puerta a 50mm de cada borde con las aletas de ajuste en el mismo lado.
B/ Coloque los colgadores 200 en el riel alternando las posiciones de las ruedas para que el peso se ditribuya uniformemente.
C/ Instale la puerta ubicando la placa de la puerta 220 por debajo del perno de ajuste del colgador 200. Levante la puerta y empuje el perno dentro de la placa de la puerta. Repita con el otro colgador/placa de la puerta.

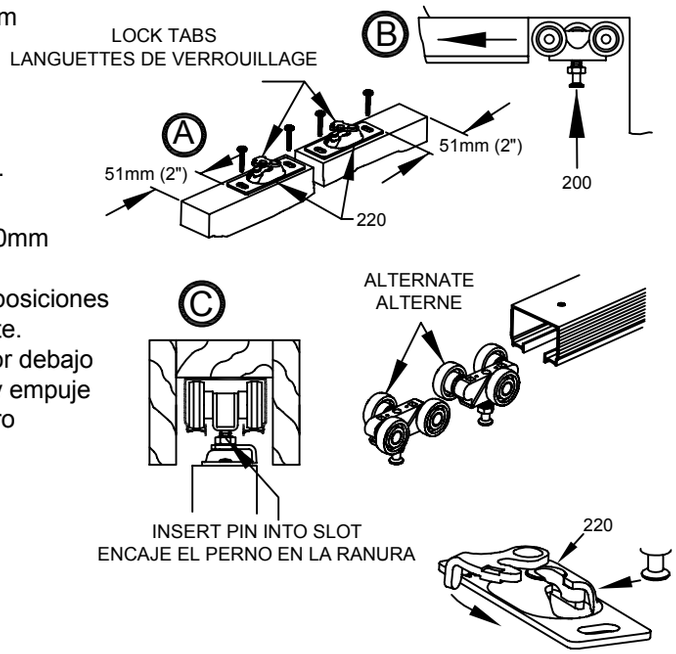

---

10 **Install** finished jambs, split header and casing as shown. Fasten split header on 220 lock lever side with screws for future door removal or adjustment. **DO NOT USE JAMBS WITH DADO'S.**
Note: minimum 3/16" (5mm) clearance between jamb and door.

Instale los batientes terminados, el cabecero dividido y el contramarco, como se muestra. Sujete con tornillos el cabecero dividido en el lado de la palanca de seguro 220 para su remoción o ajuste futuros.
NO UTILICE BATIENTES CON DADO'S.
Nota: Debe haber una separación minima de 5mm entre la jamba y la puerta.

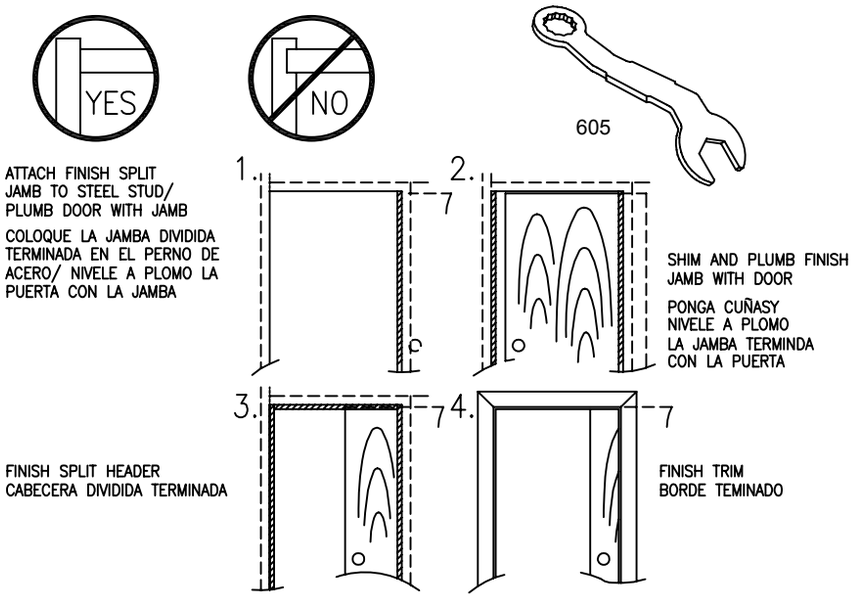

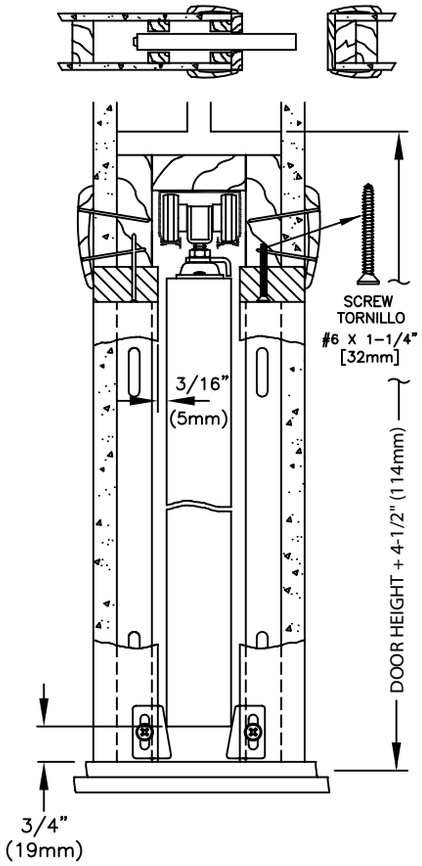

Fasten 300 Guides on finished split jambs at door bottom so door is held in center of opening.

11 **Coloque** las guias 300 en las jambas divididas terminadas, en la parte de abajo de la puerta para que ésta sea sostenida en la mitad de la abertura.

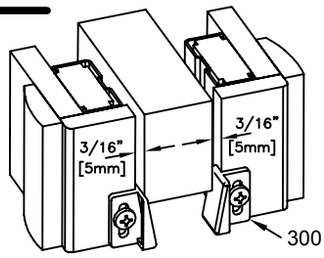

CUTTING INSTRUCTIONS
POCKET DOOR FRAME HEADER

Cutting header for other than standard door width:
Measure door width and multiply by 2.
Add 1 1/4" (31.75mm).
Mark header and cut (Step #2). Cut track (Step #3).
Measure door width. Add 1 1/4" (31.75mm).
Mark header Trim board and cut (Step #5 & #6).

INSTRUCCIONES DE CORTE
CABECERA DEL MARCO PARA
PUERTAS CORREDIZAS

Para cortar la cabecera para puertas que no sean de un ancho estandar: Mida el ancho de la puerta y multipliquelo por 2. Súmele 31.75mm. Marque la cabecera y córtelo (Paso #2). Corte el riel (Paso #3). Mida el ancho de la puerta. Súmele 31.75mm. Marque la guia de la tabla del contramarco de la cabecera y córtelo (pasos #5 & #6).

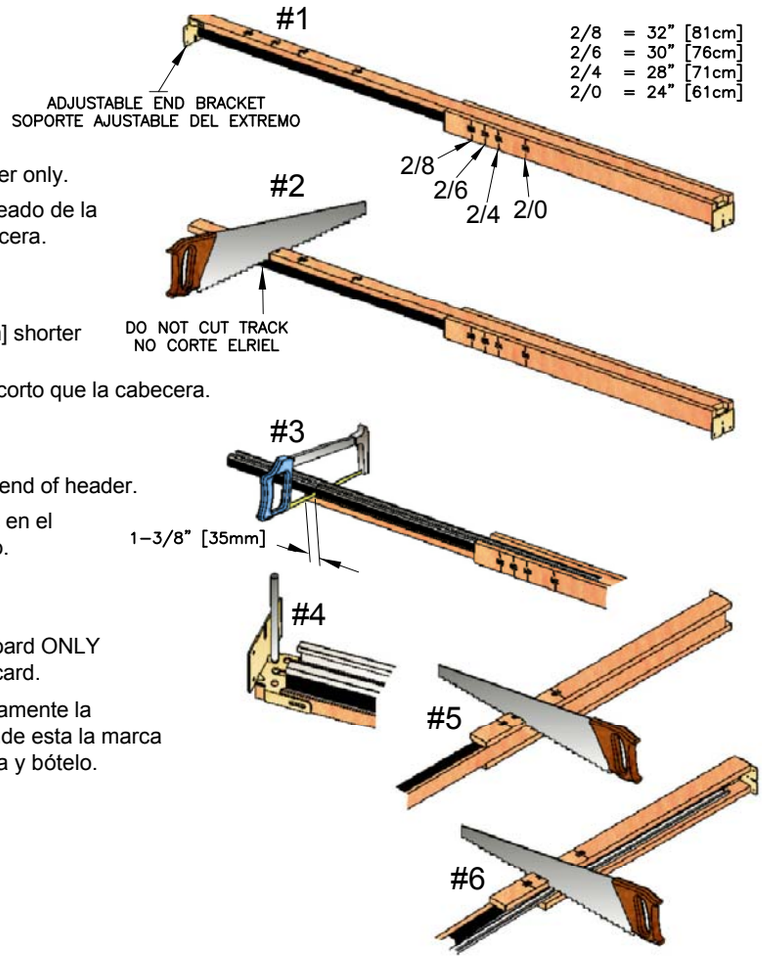

1 Remove Adjustable End Bracket.
Remueva el soporte ajustable del extremo.

2 At desired door size marking, cut wood header only.
En la marca que corresponde al tamaño deseado de la puerta, corte solamente la madera dela cabecera.

3 Turn header over and cut track 1-3/8" [35mm] shorter than header.
Voltee la cabecera y corte el riel 35mm mas corto que la cabecera.

4 Replace Adjustable End Bracket on new cut end of header.
Reemplace el Soporte Ajustable del Extremo en el nuevo extremo de la cabecera recien cortado.

5 Turn Header on side and cut Header Trim Board ONLY at proper mark. Remove cut off end and discard.
Voltee la cabecera en un costado y corte solamente la Tabla del Contramarco del Encabezador donde esta la marca apropiada. Remueva el extremo que se corta y bótelo.

6 Turn Header and cut other side.
Voltee la cabecera y corte el otro costado.